CARRARO
Tractors Built for the Best™

AGRICUBE

Tracteurs pour spécialistes

Frutteto
Frutteto Largo

CARRARO
CARRARO

La gamme Agricube se renouvelle

Une plus grande offre pour une agriculture toujours plus spécialisée

Avec l'introduction du nouveau moteur Stage IIIB requis par la réglementation pour le respect des limites d'émission, Carraro renouvelle la gamme Agricube non seulement en introduisant de nouveaux moteurs FPT avec le système de post-traitement des gaz d'échappement installé à l'extérieur du capot (DOC+FAP), mais aussi en élargissant la gamme de produits avec d'autres modèles et options qui permettent à ces tracteurs de mieux répondre aux besoins de chaque client.

Nouvelle gamme, choix accru !

Vigneto

Vigneto
Largo

Vigneto
Largo Basso

Moteur compact et plus puissant

- Avec le nouveau moteur FPT de 3400 cm³ à gestion électronique de l'injection, le plus compact de sa catégorie, la puissance maximale est augmentée, offrant cinq courbes de 75 à 105 ch.
- Le niveau d'émission correct Stage IIIB est garanti par un système de traitement des gaz d'échappement avec filtre catalytique (DOC) et filtre à particules (FAP). La présence de ce dernier, notamment, permet une excellente réactivité par rapport aux moteurs qui n'utilisent que le filtre DOC.

Le circuit hydraulique, notre atout majeur

- Carraro Tractors élargit son offre de circuits hydrauliques avec l'introduction de quatre distributeurs électrohydrauliques et de la fonction Deport. Tous les distributeurs, dans la version à commande mécanique, sont dotés de fonction Detent sélectionnable simple/double effet.
- Ces circuits sont alimentés par deux pompes hydrauliques d'un débit allant jusqu' à 97 l/min ou, en option, par trois pompes hydrauliques qui augmentent le débit à 127 l/min.

Frutteto

Frutteto
Largo

Frutteto
Basso

Une gamme toujours plus polyvalente

- La grande disponibilité des essieux et des transmissions de la société mère Carraro parallèlement à une étude attentive de standardisation permettent de couvrir les exigences des clients tant en termes de largeur de travail entre les rangées que de hauteur du véhicule pour les travaux sous les treilles ou les frondaisons.
- Pour accentuer la polyvalence, de nouvelles options sont disponibles, allant des distributeurs électrohydrauliques à l'engagement automatique de l'embrayage des quatre roues motrices. Ce dernier, associé au capteur d'angle de braquage, permet des virages en bout de rangée toujours plus serrés.

Style et couleurs

- Conservant la même hauteur du capot afin de ne pas compromettre la fonctionnalité de la machine, les lignes stylistiques ont été revues avec une attention particulière aux accès au compartiment moteur, agrandis par l'introduction des panneaux latéraux facilement amovibles.
- Le style est complété par une évolution des nuances de gris Carraro qui rehausse les nouvelles lignes et rend le tracteur unique.

Nos modèles
Versions à cabine

Largeur minimale et maximale tracteurs à cabine

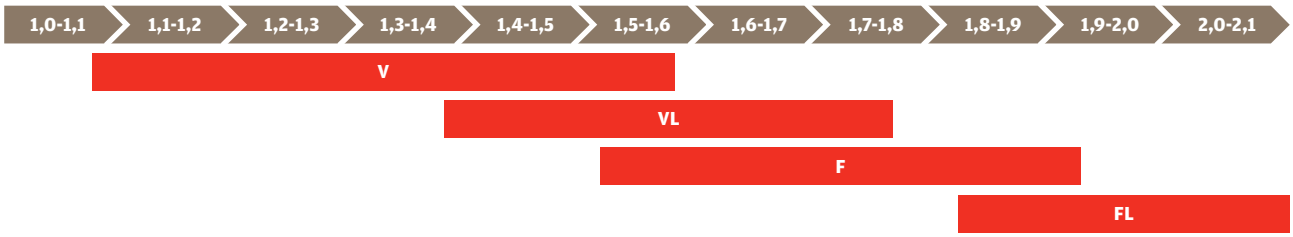

● Disponible ● Non disponible

MODÈLE	PUISSANCE MOTEUR [kw/ch]					VERSION		TRANSMISSION		
	55/74,8	61,1/83	67,1/91	72/98	77/105	OOS	CAB	24+24 Inverseur méc. HI-LO méc. 40 km/h 4WD	24+24 Inverseur méc. HI-LO EH 40 km/h 4WD	24+12 Power Reverse HI-LO EH 40 km/h 4WD
Vigneto	75 V	85 V	95 V	105 V	●	●	●	●	●	●
Vigneto Largo	75 V	85 V	95 V	105 V	115 V	●	●	●	●	●
Vigneto Largo Basso	75 VLB	85 VLB	95 VLB	105 VLB	115 VLB	●	●	●	●	●
Frutteto	75 F	85 F	95 F	105 F	115 F	●	●	●	●	●
Frutteto Basso	75 FB	85 FB	95 FB	105 FB	115 FB	●	●	●	●	●
Frutteto Largo	●	●	95 FL	105 FL	115 FL	●	●	●	●	●

Nos modèles

Versions basses et poste opérateur ouvert (Operator Open Station)

Largeur minimale et maximale tracteurs à poste opérateur ouvert

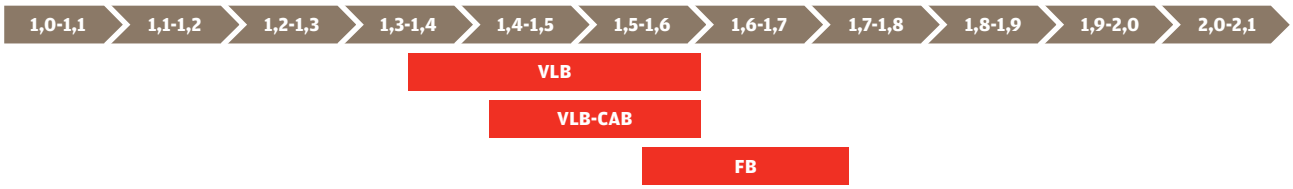

MODÈLE	ESSIEU AVANT [mm]						ESSIEU ARRIÈRE [mm]				
	925	990	1155	1325	1460	1640	892	972	1242	1540	1100
Vigneto	●	○	○	○	○	○	●	○	○	○	○
Vigneto Largo	○	●	○	○	○	○	○	●	○	○	○
Vigneto Largo Basso	○	○	●	○	○	○	○	●	○	○	CAB
Frutteto	○	○	○	●	○	○	○	○	●	○	○
Frutteto Basso	○	○	○	●	○	○	○	○	●	○	○
Frutteto Largo	○	○	○	○	●	●	○	○	○	●	○

Frutteto ou Frutteto Largo, quel tracteur choisir ?

Conçu comme machine pour le verger, ce modèle qui en prend justement le nom, recouvre des rôles toujours plus exigeants, un temps réservé aux machines de plein champ.

Grâce à sa compacité, sa légèreté et sa stabilité, il convient également comme machine pour le travail à la ferme, la manutention et le transport.

Carraro Tractors, suite au développement d'outils pour l'agriculture spécialisée et toujours plus performants (de l'attelage des vendangeuses à l'entraînement des secoueurs d'olives), a décidé d'associer au modèle F le modèle FL, qui se distingue par des essieux à voie plus large avec une plus grande capacité de charge, offrant stabilité et contrôle surtout pour du travail en pente.

Deux modèles développés tant dans la version à cabine, d'une largeur de 1,2 m, qu'à plateforme, tous deux équipés d'essieu avant Heavy Duty, supportant les pneus à largeurs considérables de 24" et 28".

Les éléments clés de ces deux modèles sont la stabilité (fournie par le centre de gravité abaissé), le rayon de braquage réduit, la compacité et la légèreté.

Configurations essieux avant et arrière

F

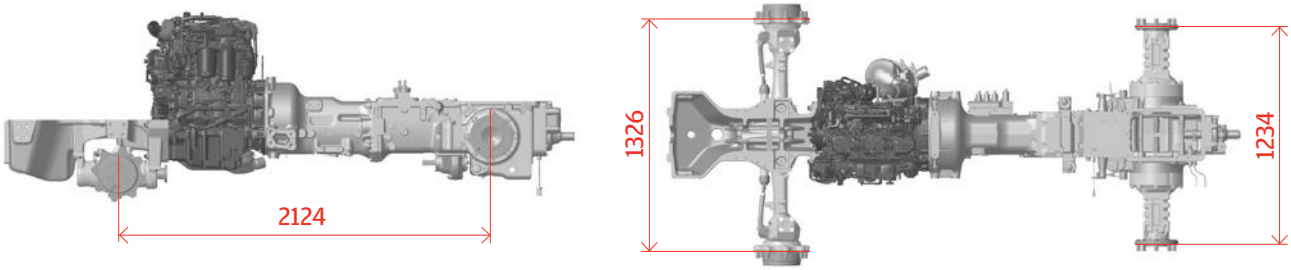

FL

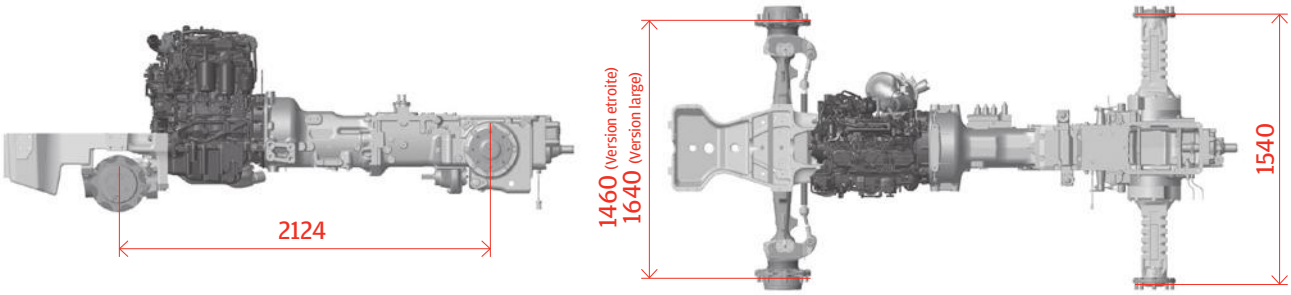

› Les deux versions sont équipées de l'essieu avant Carraro modèle 20.16. Pour le modèle F, un essieu d'une largeur de bride à bride de 1,32 m et d'un angle de braquage de 52° est monté.

› Pour le modèle FL, deux essieux de largeur bride à bride de respectivement 1,46 m et 1,64 m sont disponibles, avec un angle de braquage de 55°. Tous les essieux sont équipés d'un système de contrôle de glissement automatique (limit slip).

Aménagements et options

Nouvelle console de travail

- Console revisitée pour accueillir toutes les commandes de travail du véhicule.
- Les positions des interrupteurs et des leviers de commandes ont été étudiées pour faciliter le confort de l'opérateur.

Gestion électronique régime moteur

- Avec l'avènement des moteurs Common Rail, l'accélérateur électronique est introduit sur la console droite, permettant une utilisation facile. À cela s'ajoute la possibilité de régler deux régimes de travail du moteur qui permettent à l'opérateur de simplifier les activités entre les rangées et les virages en bout de champ en appuyant simplement sur un bouton.

Nouvelle console côté montée opérateur

› La console a été revue pour réduire les encombrements à l'intérieur de la cabine et la rendre plus spacieuse. On a aussi créé un porte-bouteille et un compartiment latéral permettant d'y déposer des objets.

Nouvel aménagement à gestion électronique

› Les options à commande électrohydraulique des distributeurs et du relevage avant et arrière complètent la gamme des modèles F et FL.

› Les quatre distributeurs électrohydrauliques sont commandés par un joystick proportionnel à deux axes et à l'aide de deux doigts.

Lumière de courtoisie pour travaux de nuit

› Toutes nos consoles de travail sont éclairées par une lumière de courtoisie sur le montant cabine qui facilite le repérage des commandes pendant la nuit.

Fonction Leveling et troisième point hydraulique

› La fonction leveling permet le réglage d'un bras des parallèles à travers un piston hydraulique. À cette fonction s'associe également la gestion du troisième point hydraulique directement depuis la cabine.

Options extérieures

Performances accrues et configurations du circuit hydraulique

› Le circuit hydraulique a été enrichi de nombreuses options par rapport à la version précédente. Parmi elles :

- Trois pompes hydrauliques qui permettent d'atteindre un débit maximal de 127 l/min (option)
- Les distributeurs, équipés de fonction detent sélectionnable pour une meilleure modulation des débits hydrauliques
- Leveling control
- Décharge libre, qui dans la version haut de gamme (avec répartiteur de débit intermédiaire) est équipé d'un système de drainage utile pour tous les outils dotés d'entraînement à moteur hydraulique
- Quatre distributeurs électrohydrauliques compensés et configurables.

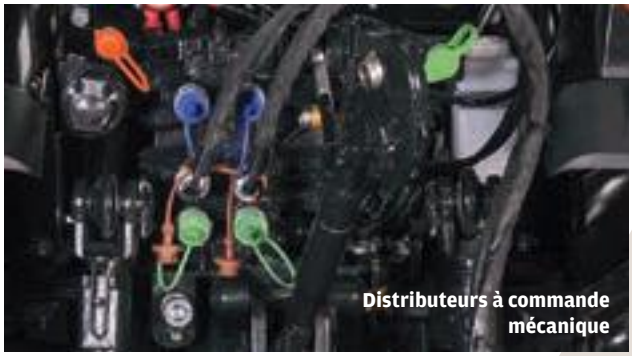

Distributeurs à commande mécanique

Distributeurs électrohydrauliques

Phares de travail à LED

› Pour compléter les 4 phares de travail sur le toit de la cabine (dont 2 avant et 2 arrière), 2 phares supplémentaires à LED sont disponibles en option et permettent une meilleure visibilité de nuit.

Accès amélioré

› Le capot a été redessiné pour faciliter l'accès au compartiment moteur.

Panneaux latéraux

› Panneaux latéraux facilement amovibles pour un entretien ordinaire rapide.

Ravitaillement gasoil à capot fermé

› Accès étudié pour faciliter le ravitaillement en gasoil avec outils frontaux.

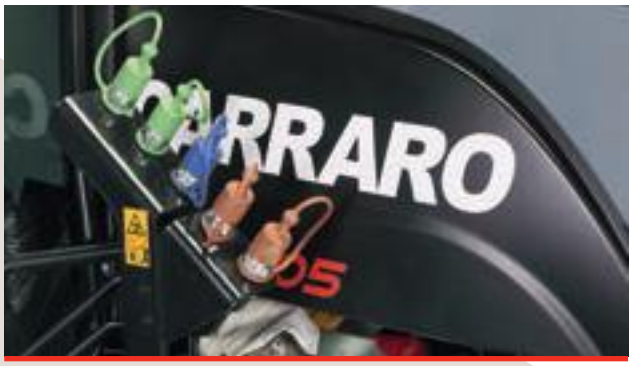

Prises hydrauliques ventrales en option

› Afin de permettre une meilleure gestion des outils ventraux et frontaux, 4 ou 6 prises rapides à décharge libre sont disponibles.

Relevage avant et prise de force

› Les deux modèles sont dotés de relevage avant d'une capacité de levage atteignant 2500 kg et prise de force à 1000 tr/min.

Après-vente

Carraro Tractors s'engage constamment à répondre aux exigences élevées de ses clients, en proposant des solutions de produits qui associent les caractéristiques de performance, de qualité et de fiabilité à la polyvalence des nombreuses utilisations dans le domaine des tracteurs spécialisés.

La proximité vis-à-vis du client se poursuit même après l'achat d'un tracteur Carraro et tout au long du cycle de vie des véhicules. Grâce au réseau de concessionnaires agréés, Carraro Tractors garantit une assistance fiable et ciblée en aidant l'utilisateur des produits à obtenir de meilleurs profits et une plus grande efficacité opérationnelle.

Carraro Tractors a en outre créé le programme de formation Carraro Academy et une série de services liés à l'après-vente dans le but de transmettre à ses concessionnaires des compétences professionnelles élevées, une connaissance approfondie du produit et de garantir un excellent service.

Pièces détachées d'origine

La garantie de l'original

- Les pièces détachées d'origine Carraro sont conçues et fabriquées pour garantir fiabilité et performance du véhicule dans le temps.
- Elles sont le fruit du savoir-faire Carraro, de l'expérience et des efforts constants en Recherche et Développement pour apporter la meilleure solution en termes de performances et de longévité.

Les lubrifiants et graisses CarraroOil

- Les lubrifiants et graisses CarraroOil ainsi que les filtres Carraro protègent de l'usure et améliorent les performances du tracteur, prolongeant ainsi la durée de vie de votre investissement.

Assistance technique et diagnostic

Documentation technique

› La section après-vente du site **carrarotractors.com** contient toute la documentation technique pour l'entretien, le diagnostic et la réparation des produits Carraro Tractors.

› Le réseau officiel Carraro Tractors et les ateliers indépendants qui en font la demande peuvent consulter ces informations importantes. Le manuel d'utilisation est également disponible pour tous les clients Carraro.

Carraro Diagnostic System

› Carraro Diagnostic System est le nouvel instrument de diagnostic développé pour tous les produits Carraro équipés d'une unité de contrôle électronique ECU.

› Diagnostic, reprogrammation, annulation des erreurs, procédures d'essai peuvent désormais être effectués sur les tracteurs Carraro.

Formation en salle et en ligne

CARRARO | ACADEMY

Formation en salle

› Les cours techniques Carraro Academy s'adressent à tous les concessionnaires, ateliers et professionnels du secteur qui ont besoin d'effectuer des réparations selon les standards de qualité élevés de Carraro, en minimisant le temps requis pour les interventions.

› Souhaitez-vous rester constamment à jour sur les produits et services Carraro Tractors ? Inscrivez-vous à nos cours à partir du site **carrarotractors.com**

Vidéos techniques en ligne

› Dans la section Academy du site **carrarotractors.com** il est possible d'accéder à une base de données de vidéos manuels techniques.

› Grâce à cette plateforme e-learning, le « savoir » technique est accessible partout, en un simple clic.

Données techniques
Frutteto
Frutteto Largo

MODÈLE	75	85	95	105	115
Puissance maximale ISO kW	55,0	62,3	67,9	72,0	77,0
Puissance maximale ISO ch	74,8	84,7	92,3	103,2	104,7
Régime puissance maximale tr/min	2300	2000	2000	2000	2000 - 2300
Couple maximal Nm	309	334	366	406	403
Régime couple maximal tr/min	1500	1400	1500	1600	1600

	F	FL
MOTEUR		
Moteur, constructeur	FPT - F34 (STAGE 3B) - 3400 cm³	FPT - F34 (STAGE 3B) - 3400 cm³
Nombre de cylindres/Configuration	4 · turbo intercooler · 2 soupapes par cylindre · Common rail 1600 bars Soupape EGR · Système de réduction des polluants DOC+FAP	
Système de refroidissement	Liquide	Liquide
Volume du réservoir carburant	74 l	74 l
Volume du réservoir avec prise de force avant	52,3 l	52,3 l
Volume du réservoir auxiliaire (option)	19 l	19 l
Échappement	Horizontal	Horizontal
CIRCUIT ÉLECTRIQUE		
Batterie	100 Ah	100 Ah
Alternateur	80 A	80 A
Démarreur	4,2 kW	4,2 kW
TRANSMISSION		
24 + 24 24 rapports en marche avant 24 rapports en marche arrière	**Leviers de vitesses :** Latéraux · **Boîte de vitesses :** 4 rapports synchro pour les vitesses · **Gamme :** 3 gammes vitesses Lent/Moyen/Rapide **HI-LO :** mécanique · **Inverseur** : mécanique **Vitesse minimale du tracteur :** 0,5 km/h avec roues arrière 420/70R28 **Vitesse maximale du tracteur :** 40 km/h avec roues arrière 420/70R28	
24 + 24 (uniquement pour le modèle F) 24 rapports en marche avant 24 rapports en marche arrière	**Leviers de vitesses :** Latéraux · **Boîte de vitesses :** 4 rapports synchro pour les vitesses · **Gamme :** 3 gammes vitesses Lent/Moyen/Rapide **HI-LO :** hydraulique · **Inverseur** : mécanique **Vitesse minimale du tracteur :** 0,5 km/h avec roues arrière 420/70R28 **Vitesse maximale du tracteur :** 40 km/h avec roues arrière 420/70R28	
24 + 12 24 rapports en marche avant 12 rapports en marche arrière	**Leviers de vitesses :** Latéraux · **Boîte de vitesses :** 4 rapports synchro pour les vitesses · **Gamme :** 3 gammes vitesses Lent/Moyen/Rapide **HI-LO :** hydraulique · **Inverseur** : hydraulique **Vitesse minimale du tracteur :** 0,5 km/h avec roues arrière 14.9R28 **Vitesse maximale du tracteur :** 40 km/h avec roues arrière 14.9R28	
PRISE DE FORCE MÉCANIQUE		
Vitesse (disque d'embrayage à sec)	540/540 E - 540/1000	540/540 E - 540/1000
Prise de force proportionnelle	Option	Option

	F	FL
PRISE DE FORCE ÉLECTROHYDRAULIQUE		
Vitesse	540 / 540 E - 540 / 1000	540 / 540 E - 540 / 1000
Prise de force proportionnelle	Base	Base
EMBRAYAGE		
Indépendant, à sec, à double disque céramétallique	12"	12"
FREINS		
Commande	Mécanique et hydraulique, 10 disques à bain d'huile	Mécanique et hydraulique, 10 disques à bain d'huile
BLOCAGE DIFFÉRENTIEL ARRIÈRE		
Type	Mécanique, à engagement électrohydraulique	Mécanique, à engagement électrohydraulique
ESSIEU AVANT		
Angle de braquage maximal	52°	55°
Distance brides	1325 mm	1460 mm ou 1640 mm
Engagement 4WD	Électrohydraulique	Électrohydraulique
Différentiel	Glissement limité	Glissement limité
ESSIEU ARRIÈRE		
Type	Épicycloïdal à rapport 6:1	Épicycloïdal à rapport 6:1
Distance brides	1242 mm	1540 mm
CIRCUIT HYDRAULIQUE		
Débit pompe (l/min)	**Avec 2 pompes (de série) :** 66,8 + 29,8	
	Avec 3 pompes (option) : 66,8 + 29,8 + 29,8	
Distributeurs	2-3-4 distributeurs mécaniques / 4 distributeurs électrohydrauliques	
ATTELAGE TROIS-POINTS ET RELEVAGE		
Capacité maximale de levage	2600 kg (base) - 3000 kg (option)	2600 kg (base) - 3000 kg (option)
Levage	Mécanique avec position, effort et contrôle mixte (de série) - Électronique (option)	
Attelage trois-points	Cat. 1/1N/2	Cat. 2
Parallèle	À rotule, fixes, Cat. 2 À rotule, réglables, Cat. 1/1N/2 À attelage rapide, réglables, Cat. 2/1/1N	À rotule, fixes, Cat. 2 À attelage rapide, réglables, Cat. 2
CROCHETS D'ATTELAGE EXPORTATION		
À goupille (de série), coulissant (option)	Catégorie EC	Catégorie EC
LESTS AVANT		
Option	4 éléments x 25 kg (100 kg) 6 éléments x 25 kg (150 kg) 10 éléments x 25 kg (250 kg)	4 éléments x 25 kg (100 kg) 6 éléments x 25 kg (150 kg) 10 éléments x 25 kg (250 kg) 10 éléments x 30 kg (300 kg)
POSTE DE CONDUITE PLATEFORME		
Plateforme	Suspendue, insonorisée, sur 4 silentblocs	
Arceau de sécurité	Avant rabattable	Avant rabattable
Volant	Fixe (de série), Télescopique et inclinable (option)	
Siège	Suspendu, mécanique, en PVC (de série), siège suspendu, pneumatique, en PVC (option)	
Rétroviseurs	1 rétroviseur télescopique côté G (de série), 1 rétroviseur télescopique côté D (option)	
Manuel d'utilisation	En français	En français
POSTE DE CONDUITE CABINE		
Cabine	Insonorisée, suspendue, sur 4 silentblocs, chauffée et climatisée (option)	
Volant	Fixe (de série), Télescopique et inclinable (option)	
Siège	Suspendu, mécanique, en tissu (de série) — Suspendu, pneumatique, en tissu (option)	
Rétroviseurs	Deux rétroviseurs extérieurs, rétroviseur G et D, - 1 rétroviseur intérieur (option)	
Manuel d'utilisation	En français	En français

Dimensions
Frutteto
Frutteto Largo

F - FL CAB

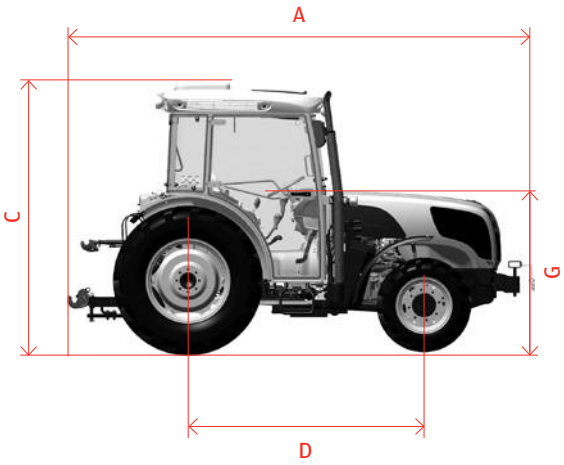

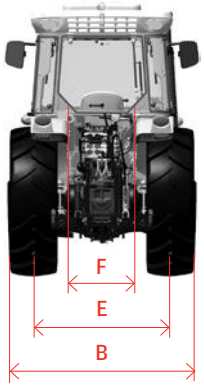

F - FL OOS

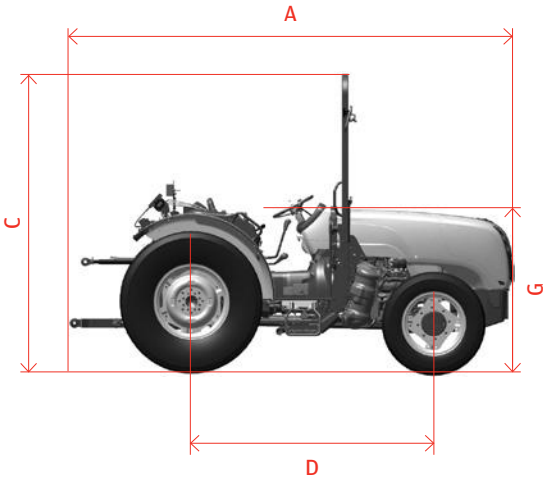

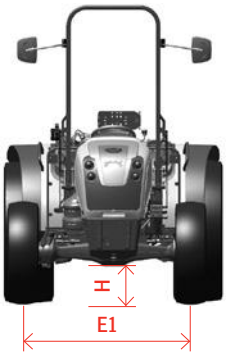

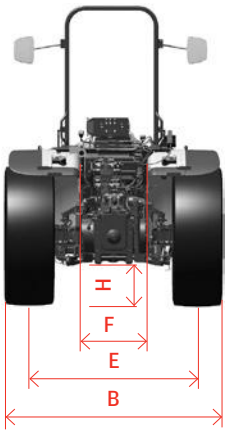

		F	FL
	Dimensions avec roues avant	300/70R20	320/70R20
	Dimensions avec roues arrière	420/70R28	480/65R28
A	Longueur hors tout	3950 mm	3950 mm
B	Hors tout maxi et mini	1944 mm / 1544 mm	2197 mm / 1684 mm
C	Hauteur à l'arceau de sécurité levé (CAB)	2653 mm (2478 mm)	2390 mm (2478 mm)
D	Empattement	2124 mm	2124 mm
E1	Voie avant	1602 mm / 1129 mm	1736 mm / 1154 mm
E	Voie arrière	1514 mm / 1114 mm	1724 mm / 1211 mm
F	Largeur intérieure garde-boue	600 mm	600 mm
G	Hauteur maximale capot	1400 mm	1400 mm
H	Garde au sol avant et arrière	316 mm (av.) / 270 mm (ar.)	316 mm (av.) / 270 mm (ar.)
Poids tot.	Sans conducteur et sans lests avant	2785 kg 3050 kg (CAB)	2875 kg 3140 kg (CAB)
	Association pneus en option	Av. 280/70R20 Ar. 420/70R24 Av. 280/70R20 Ar. 380/70R28	Av. 300/70R20 Ar. 420/70R28 Av. 280/70R18 Ar. 420/70R24

CARRARO
Tractors Built for the Best™

FR

Carraro Spa

Via Olmo, 37
35011 Campodarsego
Italie
T +39 049 9219111
F +39 049 9289111

Carraro Tractors
Service & Support
Viale del lavoro, 1
45100 Rovigo
Italie
T +39 0425 403611
F +39 0425 403674

Carraro Tractors
Sales & Engineering
Via Trentino, 4/6
35043 Monselice
Italie
T +39 0429 1709111
F +39 049 9289271

info@carrarotractors.com

Les données contenues dans cette brochure sont à fournies à simple titre indicatif ; les modèles décrits sont sujets à des modifications de la part du constructeur sans aucun préavis. Les dessins et photographies peuvent faire référence à des équipements en option ou à des aménagements destinés à d'autres pays. Pour toute information supplémentaire, s'adresser à notre réseau de vente.

www.carrarotractors.com

ARMELLIÉ
17 ZA de Verlieu – 42410 CHAVANAY
Tel : 04.74.87.21.50 – Fax : 04.74.87.04.50
contact@armellie.fr